Központi: 102/2013. KSZ.

SZÁLLÍTÁSI SZERZŐDÉS

FŐVÁROSI CSATORNÁZÁSI MŰVEK Zrt.
1087 Budapest, Asztalos Sándor u. 4.
cégjegyzék száma: 01-10-042418
adószám: 10893850-2-44
statisztikai számjel: 10893850-3700-114-01
számlavezető bank: Budapest Bank Zrt.
pénzforgalmi jelzőszám: 10102093-04853203-00000009
mint Megrendelő (a továbbiakban: **Megrendelő**),

más részről a

Renault Trucks Hungária Kft
2045 Törökbálint, Tó Park
cégjegyzék száma: 13-09-082567
adószám: 12149841-2-44
statisztikai számjel: 12149841-4519-113-13
számlavezető bank: ING Bank N.V.
pénzforgalmi jelzőszám: 13700016-02539014-00000000
mint Szállító (a továbbiakban: **Szállító**)

között (a továbbiakban: Felek) az alulírott helyen és napon, az alábbi feltételekkel:

Előzmények
Megrendelő, mint ajánlatkérő a Közbeszerzési Értesítő 2012/135. számában (2012.11.21.) 17855/2012 K.É. számú ajánlati felhívással a Kbt. Harmadik Része szerinti hirdetmény közzétételével induló nyílt közbeszerzési eljárást indított a közbeszerzésekről szóló 2011. CVIII. törvény (Kbt.) 121. § (1) bekezdés b) pontja alapján. Megrendelő a közbeszerzési eljárásában benyújtott ajánlatokat megvizsgálta, és döntését 2013. március 20. napján kihirdette. Megrendelőnek a közbeszerzési eljárásban hozott döntése szerint a nyertes ajánlattevő Szállító lett.

1. A szerződés tárgya és értéke

1.1. Szállító vállalja 2 darab új szállító tehergépjármű szállítását Megrendelő részére, amely magában foglalja a **Renault Premium Lander 430.26 6x4 2M** típusú 26 tonna össztömegű tehergépjármű alváz beszerzését konténerszállító felépítménnyel, a **Renault Midlum 270.12 Light 4x2** típusú 12 tonna össztömegű tehergépjármű alváz beszerzését konténerszállító felépítménnyel, az elkészült szállító tehergépjárművek (továbbiakban szállítójármű, illetve szállítójárművek) forgalomba helyezését, valamint a szállítójárművek szállításakor legalább 1 napos betanítás, működési és kezelési tájékoztatás tartását az ajánlati felhívás, a dokumentáció és a Szállító által benyújtott, illetve Megrendelő által elfogadott ajánlatnak, valamint az 1. számú mellékletben foglalt műszaki tartalomnak megfelelően.

2. A szerződés időbeli hatálya

2.1. A 2 darab új szállító jármű szállítási véghatárideje a szerződés aláírásától számított 180 nap.

2.2. Szállító által vállalt előteljesítési napok száma a 2.1. pontban meghatározott határidőhöz képest: **85** naptári nap. **Ez alapján Szállító által vállalt teljesítési határidő 95 nap.**

3. A teljesítés feltételei és helyszíne

3.1. Megrendelő a teljesítés során részteljesítést nem fogad el.

3.2. Szállító a szállítmányról köteles szállítólevelet kiállítani, amely tartalmazza a Megrendelő által átvett termék(ek) pontos megnevezését, minőségét. A szállítólevélnek minden esetben meg kell felelnie a jelen szerződésben rögzített feltételeknek. Szállító köteles a szállítójárművek átadásakor az alábbi dokumentumokat és tartozékokat is átadni:
- kezelési és karbantartási utasítás magyar nyelven 3 példányban (magyar nyelvű CD-n is 3 példányban);
- a szállítójárművek magyar nyelvű műszaki leírását,
- a felépítmények műszaki adatait tartalmazó magyar nyelvű műszaki leírást;
- szervizkönyvet és a hozzátartozó gyártói garanciajegyet (alvázra és a felépítményre külön-külön);
- a forgalomba állításhoz szükséges minden egyéb dokumentumot, illetve ahol ez indokolt, a munkavédelmi vizsgálati tanúsítványt;
- minőségi bizonyítványt;
- a forgalmi engedély, törzskönyv;
- kötelező KRESZ tartozékokat (minimum EÜ doboz, elakadásjelző háromszög, porral oltó (tartóval),
- izzókészlet;
- minimum 2 db távműködtetésű kulcsot;
- ékek (2db szállítójárművenként);
- egyéb tartozékok (szerszámkészlet, pótkerék);
- járműkísérő lap.

3.3. A teljesítést Megrendelő átvételre jogosult képviselője a szállítólevél lebélyegzésével és aláírásával igazolja. A szállítólevél két példányát Szállító Megrendelő részére átadja. Szerződő Felek a szállítójárművek átadásakor külön átadás-átvételi jegyzőkönyvet vesznek fel. Megrendelő átvételre jogosult képviselője az átvétel során ellenőrzi a műszaki ajánlat és a szállítólevél adatainak egyezését (mennyiség, minőség, egyéb), valamint a szállítójárműveket átvizsgálja, ellenőrzi a megajánlott műszaki követelményeknek való megfelelést. Eltérés esetén Megrendelő megtagadhatja az átvételt és a szükséges módosítások elvégzését követelheti.

3.4. Megrendelő átvételkor terheléspróbát végez az alábbiak szerint:
- mindkét szállítójármű esetében az átvételkor Megrendelő saját konténerével/konténereivel ellenőrzi, hogy az elkészült szállítójármű és felépítmény teljesíti-e az ajánlati felhívásban és dokumentációban meghatározott követelményeket,
- a terheléspróbát Megrendelő több konténerrel is elvégezheti, mely(ek)et az átvételkor választ ki,
- amennyiben a terhelés próba során a felépítmény nem tudja Megrendelő konténereit felemelni, szállítani Megrendelő megtagadhatja az átvételt és a szükséges módosítások elvégzését követelheti.

Megrendelő által kiválasztott konténerek legfeljebb az ajánlati felhívásban és dokumentációban meghatározott műszaki paraméterekkel rendelkeznek!

3.5. A sikeres átvétel megtörténtével száll át a két szállítójármű tulajdonjoga és a kárveszély viselése Megrendelőre.

3.6. Szállító tudomásul veszi, hogy az átvétel időigényes, több órát is igénybe vehet.

3.7. Szállító vállalja, hogy a Megrendelő által kijelölt személyek részére - a Felek által előre egyeztetett időpontban - 1 napos betanítást biztosít a szállítójárművek és felépítményeik működéséről a sikeres átvételt követően 5 munkanapon belül.

3.8. A teljesítés helye:

Fővárosi Csatornázási Művek Zrt. 1087 Budapest, Kerepesi út 21., illetve Fővárosi Csatornázási Művek Zrt. Építési és Logisztikai Osztály 1095 Budapest Soroksári út 31.
A szállítójárművek leszállítását megelőzően Felek képviselői egyeztetnek a konkrét helyszínről.

3.9. A szállítójárművek átvétele a megjelölt teljesítési helyen átvétellel megbízott munkavállaló jelenlétében történik. A teljesítés igazolására a Megrendelő mindenkori átvétellel megbízott munkavállalója jogosult.

3.10. A szerződés alapján a Felek nevében eljárni jogosult személyek[1]

Szerződő Felek megállapodnak, hogy az átadással/átvétellel kapcsolatban (különösen annak pontos helyére és idejére vonatkozóan), illetve a teljesítés kapcsán felmerült egyéb kérdésekben a következő személyek jogosultak eljárni:

Megrendelő részéről:

Munkavégzés szerint illetékes szervezeti egység:
Zimber Ferenc
Tel.: 06/30-331-2664
Fax: 06/1-476-1803
e-mail: zimberf@fcsm.hu

Kiss József
Tel.: 06/20-278-4706
Fax: 06/1-476-1803
e-mail: kissj@fcsm.hu

Szállító részéről:

Közvetlen kapcsolat
Stelli Róbert
gyártás, felügyelet, szállítás
Tel.: 06/30-940-4262
Fax.: 06/23-513-514
Email: robert.stelli@renault-trucks.com

illetve az általuk kijelölt személyek.

4. Pénzügyi és bírálati szempontok szerinti további feltételek

4.1. Pénzügyi feltételek

a) A 26 tonna össztömegű hátulrakodós, teleszkópos karú szállítójárműre vonatkozó nettó ajánlati ár **28.550.000** Ft + ÁFA. A nettó ajánlati ár megegyezik a 4.1.c) pontban részletezett táblázat A) oszlopának 1. és 2. sorában megadott értékek összegével.

b) A 12 tonna össztömegű hátulrakodós, teleszkópos karú szállítójárműre vonatkozó nettó ajánlati ár **20.450.000** Ft + ÁFA. A nettó ajánlati ár megegyezik a 4.1.c) pontban részletezett táblázat B) oszlopának 1. és 2. sorában megadott értékek összegével.

c) Összefoglaló táblázat

		A) **26 tonna össztömegű szállítójármű**	**B)** **12 tonna össztömegű szállítójármű**
1.	**Nettó egységár Ft**	28.550.000,-	20.450.000
2.	**Regisztrációs adó Ft**	0	0
3.	**Törzskönyv Ft**	6.000,-	6.000,-
4.	**Forgalmi engedély Ft**	6.000,-	6.000,-
5.	**Forgalmi rendszám Ft**	8.500,-	8.500,-
6.	**Érvényesítő címke Ft**	585,-	585,-
7.	**Vagyonszerzési illeték Ft**	90.000,-	90.000,-

(* 3-7. sorok a forgalomba helyezéssel kapcsolatos költségek)

[1] Kapcsolattartó személyek esetében a szerződés kötést követően a megfelelő számú személyekkel és elérhetőségekkel a szerződés kiegészíthető!

NM

4.2. Környezetvédelmi és energetikai hatások a 48/2011.(III.30.) Korm.r. alapján az alábbi alszempontok szerint:

	26 tonna össztömegű szállítójármű	12 tonna össztömegű szállítójármű
Energiafelhasználás (átlagfogyasztás: liter/100 km)	19,22 (liter/100 km)	14,38 (liter/100 km)
Szén-dioxid kibocsátás (g/km)	509,33 (g/km)	381,07 (g/km)
Nitrogén-oxidok (NOx) (g/kWh)	1,106 (g/kWh)	1,3015 (g/kWh)
Nem-metán szénhidrogének (NMHC) (g/kWh)	0,014 (g/kWh)	0,0022 (g/kWh)
Részecske kibocsátás (g/kWh)	0,02 (g/kWh)	0,0184 (g/kWh)

4.3. A nettó egységár tartalmazza az összes felmerülő költséget (beszerzéssel, gyártással, szállítással, átadással, lerakodással kapcsolatos egyéb költségeket, közvetítői költségeket, vám, adók, bizományi, egyéb jogszabályon alapuló hatósági és egyéb díjakat, illetékeket). A regisztrációs adó összegét Szállító fizeti meg. Szállító a fentieken túl, további többletköltséget semmilyen jogcímen nem érvényesíthet.

4.4. Felek megállapodnak, hogy amennyiben a regisztrációs adó, valamint az egyéb jogszabályon alapuló hatósági és egyéb díjak, illetékek és egyéb költségek jogszabályban meghatározott - valamint az ajánlatban feltüntetett - mértéke módosul a szerződés érvényességi ideje alatt, akkor azt Felek nem tekintik a szerződés módosításának és a regisztrációs adóhoz kapcsolódó további költségeket Szállító, az egyéb költségekhez kapcsolódó további költségeket Megrendelő viseli.

4.5. Szállító vállalja, hogy a szállítójárművek forgalomba helyezésével kapcsolatban eljár és a forgalomba helyezési eljárás során felmerülő költségeket viseli. A költségeket a Megrendelő nevére kiállított számla (k) alapján Megrendelő megtéríti. Szállító a számlán köteles feltüntetni a szerződés, illetve a Megrendelés számát, és Megrendelőként a következő megnevezést köteles használni: „Fővárosi Csatornázási Művek Zrt., 1087 Budapest, Asztalos Sándor u. 4.". A számlá(ka)t a Fővárosi Csatornázási Művek Zrt. Igazgatási Osztályának Iratkezelésére (1087 Budapest Asztalos Sándor utca 4.) kell benyújtani.

4.6. Számlakiállítás, fizetési ütemezés

a) Megrendelő tájékoztatja Szállítót, hogy a szerződés és annak teljesítése az adózás rendjéről szóló 2003. évi XCII. törvény 36/A. §-ában meghatározott közbeszerzési felelősségi szabály hatálya alá tartozik.

b) Alvállalkozó igénybevétele esetén Szállító, mint az alvállalkozó(k) felé kifizetést teljesítő szervezet vállalja, hogy jelen szerződés teljesítéséhez igénybe venni kívánt alvállalkozó(k) részére teljesítendő nettó 200.000;-Ft-ot meghaladó kifizetések tekintetében alkalmazza az adózás rendjéről szóló 2003. évi XCII. törvény 36/A. §-ában megfogalmazott rendelkezéseket.

c) Az adózás rendjéről szóló 2003. évi XCII. törvény 36/A. §-ának értelmében a havonta nettó módon számított 200.000.-Ft-ot meghaladó értékű számla kifizetésének feltétele a kifizetés időpontját megelőzően bemutatott, átadott, vagy megküldött, a tényleges kifizetés időpontját megelőző 30 napnál nem régebbi, nemlegesnek minősülő együttes adóigazolás egyszerű másolati példánya, vagy Megrendelő részéről rendelkezésre bocsátott minta alapján, teljes bizonyító erejű magánokiratként készült tanúsítvány eredeti példánya a Szállító részéről, amennyiben Szállító nem szerepel a kifizetés időpontjában köztartozásmentes adózói adatbázisban. Amennyiben az igazolás nem nemleges vagy 30 napnál régebbi, illetve a Szállító nem szerepel a kifizetés időpontjában a köztartozásmentes adózói adatbázisban vagy igazolást nem csatolta, a Megrendelő a számla nettó értékét visszatartja.

d) A számlázás alapját az adott teljesítésre vonatkozó, Megrendelő átvételre jogosult munkatársa által aláírt Teljesítés Igazoló dokumentum képezi.

e) Szállító a jelen szerződés alapján jogosult számlát kiállítani 2 példányban.

NM

f) Megrendelő a számla ellenértékét, annak kézhezvételétől számított 25. (huszonötödik) napon vagy azt megelőző utolsó banki napon, banki átutalás útján fizeti meg a Szállító jelen szerződésben megjelölt bankszámlájára.

g) Szállító a számlá(ko)n köteles feltüntetni a szerződés, illetve a Megrendelés számát, és Megrendelőként a következő megnevezést köteles használni: „Fővárosi Csatornázási Művek Zrt., 1087 Budapest, Asztalos Sándor u. 4.". A számlá(ka)t a Fővárosi Csatornázási Művek Zrt. Igazgatási Osztályának Iratkezelésére (1087 Budapest Asztalos Sándor utca 4.) kell benyújtani.

h) A számla adattartalmának meg kell felelnie a vonatkozó jogszabályi előírásoknak, valamint a számlán minden esetben a jelen szerződés 4.1. pontjának a) és b) alpontjában rögzített árak szerepelhetnek.

i) Nem megfelelés esetén a számla visszaküldésre kerül a Szállítónak, ebben az esetben Megrendelő nem eshet késedelembe.

j) A számlá(k)hoz minden esetben csatolni kell a Megrendelő képviselője által aláírt és lebélyegzett teljesítésigazolás másolatát.

k) Amennyiben Szállító közös ajánlattevőként (konzorciumi megállapodás alapján) teljesíti a szerződést, valamennyi közös ajánlattevő (konzorciumi tag) legkésőbb a teljesítés elismerésének időpontjáig köteles Megrendelőnek nyilatkozni, hogy közülük melyik mekkora összegre jogosult az adott szállítmányért járó ellenszolgáltatásból

4.7 Előlegre vonatkozó előírások

4.7.1. Megrendelő szerződéskötést követően - Szállító igénye szerint - 50% előleget fizet Szállítónak az alvázak tekintetében. Megrendelő az előleg kifizetését a Kbt. 126. § (4) alapján egyéb biztosíték adásához – előleggel való elszámolásra vonatkozó biztosíték nyújtásához - köti. Az előlegigénylő benyújtásával egyidejűleg nyertes Szállítónak csatolnia kell az előleggel való elszámolásra vonatkozó biztosítékot a Kbt. 126. § (6) bekezdés a) pont szerint. A nyertes Szállító szerződéskötést követő 15 napon belül jogosult előlegigénylő benyújtására. Az előleggel való elszámolásra vonatkozó biztosítékra vonatkozó előírásokat a 7.4 pont tartalmazza.

4.7.2. Szállító a szerződésszerű teljesítést követően egy végszámla benyújtásra jogosult, amelyből - Szállító előlegigénye szerint – történik meg az előleg elszámolása (levonása).

5. Felek jogai és kötelezettségei

5.1 Megrendelő jogai és kötelezettségei

5.1.1. Megrendelő vállalja, hogy a szerződésszerű teljesítéshez szükséges információkat és egyéb adatokat Szállító alkalmazottainak rendelkezésére bocsátja.

5.1.2. Megrendelő köteles szerződésszerű teljesítés esetén a szerződés tárgya szerinti 2 darab új szállítójárművet átvenni és az elfogadott teljesítést követően a számla szerinti vételárat megfizetni.

5.1.3. Megrendelő gondoskodik arról, hogy Szállító teljesítésekor legyen a helyszínen megbízott személy a leszállított szállítójárművek átvételére és a teljesítés igazolására.

5.2 Szállító jogai és kötelezettségei

5.2.1. Szállító szavatol azért, hogy a szállított szállítójárművek alkalmasak a rendeltetés- és szerződésszerű használatra, valamint a közúton történő használatra és úgyszintén szavatol azért is, hogy harmadik személynek nincs olyan joga a szerződés tárgyára, amely a Megrendelő tulajdonszerzését korlátozná, vagy akadályozná.

5.2.2. Szállítónak a gyártás során minimum 1 alkalommal lehetőséget kell biztosítania Megrendelő részére a gyártás közbeni ellenőrzésre, előre egyeztetett időpontban. Megrendelőnek legalább 5 munkanappal az ellenőrzés időpontja előtt jeleznie kell Szállítónak az ellenőrzési szándékát. A felek az ellenőrzésről jegyzőkönyvet kötelesek felvenni. Szállító köteles az átadást megelőzően további 1 alkalommal lehetőséget biztosítani a gyártás közbeni ellenőrzés során a jegyzőkönyvben rögzített módosító javaslatok teljesítésének ellenőrzésére, előre egyeztetett időpontban, amelyről szintén jegyzőkönyvet kell felvenni. Megrendelőnek legalább 5 munkanappal az ismételt ellenőrzés időpontja előtt jeleznie kell Szállítónak az ellenőrzési szándékát.

NM

5.2.3. [2]
a) Szállító a jelen szerződésben foglalt kötelezettségeit az alábbiakban felsorolt, közbeszerzés értékének 10%-át meghaladó mértékben igénybe venni kívánt alvállalkozó(k) bevonásával teljesíti: ..... *(alvállalkozó neve, székhelye).*

b) Szállító ajánlatában a Kbt. 40.§ (1) bekezdés a) pontjára vonatkozó nyilatkozata alapján az alábbiakban felsorolt feladatok elvégzésére vehet igénybe alvállalkozót:
Járóképes alvázak garanciális és szervízszolgáltatásai
Felépítmények garanciális és szervízszolgáltatásai

c) A teljesítésbe Szállító – a fenti alvállalkozókon kívül - a Kbt. 128.§ (3) bekezdésében foglaltakon kívül más alvállalkozót nem vonhat be. Szállító a jogosan igénybe vett alvállalkozóért úgy felel, mintha maga járt volna el, jogosulatlan igénybevétel esetén pedig felel minden olyan kárért is, amely e nélkül nem következett volna be.

5.2.4. Szállító tudomásul veszi, hogy a Megrendelő teljes működési területére érvényes az MSZ EN ISO 9001:2009 minőségbiztosítási és a MEBIR (MSZ 28001-OHSAS 18001) Munkahelyi Egészségvédelmi és Biztonsági Rendszer. Tevékenysége során köteles betartani az ezen irányítási rendszerek által megfogalmazott elvárásokat.

5.2.5. Szállító köteles a Megrendelőt minden olyan körülményről haladéktalanul értesíteni, amely a teljesítés eredményességét, vagy kellő időre való elvégzését veszélyezteti, illetve gátolja. Az értesítés elmulasztásából eredő kárért a Szállító felelősséggel tartozik.

5.2.6. Szállító kötelezettséget vállal arra, hogy a Megrendelőt haladéktalanul értesíti abban az esetben, ha a jelen szerződés maradéktalan teljesítése előtt ellene, illetőleg alvállalkozója ellen csőd-, végelszámolási-, illetve végrehajtási eljárás indul.

5.2.7. Szállító vállalja, hogy nem fizet, illetve számol el a szerződés teljesítésével összefüggésben olyan költségeket, melyek a Kbt. 56. § (1) bekezdés k) pontja szerinti feltételeknek nem megfelelő társaság tekintetében merülnek fel, és melyek a Szállító adóköteles jövedelmének csökkentésére alkalmasak.

5.2.8. Szállító vállalja, hogy a szerződés teljesítésének teljes időtartama alatt tulajdonosi szerkezetét a Megrendelő számára megismerhetővé teszi és a jelen szerződés 7.3. pontjában meghatározott ügyletekről a Megrendelőt haladéktalanul értesíti.

5.2.9. Szállító ugyancsak köteles a Megrendelőt értesíteni, ha saját cégében, vagy alvállalkozójánál a fentieken túl a jelen szerződés teljesítését megelőzően tulajdonos változásra, illetőleg jogutódlásra, jogok és kötelezettségek átszállására, szétválásra, összeolvadásra, vagy beolvadásra kerül sor. A Szállító felelős az értesítés elmulasztásából eredő kárért.

5.2.10. Szállító nem jogosult a 2 darab szállítójármű gyári kialakítású alvázának utólagos, nem gyári átalakítására, nem gyári alkatrészek beépítésére, beszerelésére, illetőleg az alváz gyári követelményeinek való megfelelőség utólagos beszereléssel történő kialakítására.

6. Szerződésszegés és következményeik; a szerződést biztosító mellékkötelezettségek

6.1. Megrendelő fenntartja a jogot, hogy a jelen pontban és alpontjaiban meghatározott szerződésszegés(ek) esetén, az ott rögzített kötbérigény(ek)en túl, azok összegét meghaladó kárát, valamint a szerződésszegés(ek)ből eredő egyéb jogait érvényesítse.

6.2. Megrendelő kötbérigényét írásban köteles közölni Szállítóval, megjelölve annak jogalapját és összegét.

[2] A nyertes ajánlattevő ajánlata alapján kerül kitöltésre, illetve a nem releváns rész áthúzásra.

6.3. Hibás teljesítés

6.3.1. Szállítónak felróható hibás teljesítés esetén a hibás teljesítési kötbér mértéke a hibásan teljesített szállítójármű szerződés szerinti nettó összegének 10 %-a.

6.4. Késedelmes teljesítés

6.4.1. Szállító késedelme esetén

6.4.1.1. Szállító késedelembe esik, amennyiben a jelen szerződésben meghatározott szállítójárműveket a szerződés 2.2. pontjában meghatározott szállítási határidőig nem szállítja le.

6.4.1.2. A szerződés késedelmes teljesítése esetén a kötbér mértéke késedelmes naponként a 2 darab szállítójármű összesített, nettó szerződéses árának 1%-a, maximuma pedig 25%-a.

6.4.1.3. Szállító késedelmes teljesítése esetén Megrendelő kötbér iránti igényét akkor is jogosult érvényesíteni, ha a késedelemből kára nem keletkezett. A késedelmi kötbér érvényesítése nem mentesíti Szállítót a teljesítési kötelezettség alól.

6.4.2. Megrendelő késedelme esetén

6.4.2.1. Megrendelő késedelembe esik, ha a jelen szerződésben meghatározott fizetési kötelezettségének nem tesz eleget. Megrendelő késedelmes teljesítése esetén Szállítót késedelmi kamat illeti meg, amelynek mértéke a Polgári Törvénykönyvről szóló 1959. évi IV. törvény (Ptk.) 301/A. §-ában meghatározott mérték, a késedelmes teljesítésre vonatkozóan.

6.4.2.2. A késedelmes fizetés miatti késedelmi kamat alapja a késedelmet szenvedett számla ÁFA nélküli értéke.

6.4.2.3. Szállító késedelmi kamatra vonatkozó igényét írásban köteles közölni megrendelővel, megjelölve annak jogalapját, és összegét.

6.4.2.4. Szerződő Felek kijelentik, hogy Megrendelőnek az adózás rendjéről szóló 2003. évi XCII. törvény 36/A. § alkalmazásából eredő esetleges fizetési késedelme nem minősül szerződésszegésnek.

6.5. Meghiúsulás

6.5.1. Szállító kötbér fizetésére köteles, amennyiben neki felróható okból nem teljesít. Nem teljesítés esetén a kötbér összege a szerződés nemteljesítéssel érintett rész nettó értékének 10%-a.

6.6. Gyártói garancia

6.6.1. Szállító kijelenti, hogy a kész szállítójárművek alváza 12 hónap teljes körű, kilométer korlátozás nélküli, gyártó által vállalt garanciával rendelkeznek. A garanciális kötelezettségek az ajánlatában megjelölt szakszervizekben teljesíthetőek.

6.6.2. Szállító kijelenti, hogy a kész szállítójárművek felépítménye 12 hónap teljes körű, kilométer korlátozás nélküli, gyártó által vállalt garanciával rendelkeznek. A garanciális kötelezettségek az ajánlatában megjelölt szakszervizekben teljesíthetőek.

6.7 Jótállás

6.7.1. Szállító kijelenti, hogy a kész szállítójárművek alváza tekintetében a gyártói garancia leteltének időpontjától kezdve **24 hónap** időtartamra teljes körű, kilométer korlátozás nélküli, Ptk. szerinti jótállást vállal. Szállító a jótállási kötelezettségét az ajánlatában megjelölt szakszervizekben köteles teljesíteni.

6.7.1. Szállító kijelenti, hogy a kész szállítójárművek felépítménye tekintetében a gyártói garancia leteltének időpontjától kezdve **24 hónap** időtartamra teljes körű (kilométer korlátozás nélküli), Ptk. szerinti jótállást vállal. Szállító a jótállási kötelezettségét az ajánlatában megjelölt szakszervizekben köteles teljesíteni.

7. Szerződés módosítása, megszűnése

7.1. A szerződés módosítása, megszűnése közös megegyezéssel

7.1.1. Szerződő Felek megállapodnak abban, hogy jelen szerződést csak a Kbt. 132. §-a alapján, közös megegyezéssel, írásban módosíthatják.

7.1.2. Szerződő Felek megállapodnak abban, hogy jelen szerződés – a 7.2. és 7.3. pontban rögzítettek kivételével – csak közös megegyezéssel szüntethető meg, amelyet előzetes egyeztetésnek kell megelőznie.

7.2. Azonnali hatályú, rendkívüli felmondás

7.2.1. Felek a szerződést a teljesítési határidő letelte előtt kizárólag a másik fél súlyos szerződésszegése esetén mondhatják fel azonnali hatállyal. A felmondást a másik féllel írásban, tértivevényes levélben kell közölni.

Súlyos szerződésszegésnek minősül különösen:

7.2.2. Szállító részéről:

7.2.2.1. Szállító nyilatkozatával vagy magatartásával/eljárásával sérti Megrendelő jó hírnevét;

7.2.2.2. Jelen szerződésből fakadó kötelezettségeit Megrendelő írásbeli felszólítása ellenére sem teljesíti és Megrendelőnek a további teljesítés nem áll érdekében;

7.2.2.3. Szállító 25 (huszonöt) munkanapot meghaladó késedelme;

7.2.2.4. A szállítás nem az előírt feltételek szerinti, ismételten hibás teljesítése esetén;

7.2.2.5. A szerződésben foglalt és fent külön nem nevesített kötelezettségeit ismételten, vagy súlyosan megszegi;

7.2.2.6. Szállító fizetésképtelen, csődeljárást kezdeményez, vagy ellene felszámolási eljárást kezdeményeztek.

7.2.3. Megrendelő részéről:

7.2.3.1. A benyújtott számlák kiegyenlítésével 25 (huszonöt) naptári napot meghaladóan, külön indoklás nélkül késedelembe esik, és tartozását a Szállító írásbeli felszólítását követően sem egyenlíti ki, feltéve, hogy a Szállító a számlát a szerződés 4.6. pontjának megfelelően nyújtotta be.

7.3. A Kbt. 125. § (5) bekezdése szerinti felmondás

7.3.1. Megrendelő köteles jelen szerződést felmondani – ha szükséges olyan határidővel, amely lehetővé teszi, hogy a szerződéssel érintett feladata ellátásáról gondoskodni tudjon – ha a következő feltételek bármelyike bekövetkezik:

7.3.1.1. A Szállítóban közvetetten vagy közvetlenül 25%-ot meghaladó tulajdoni részesedést szerez valamely olyan jogi személy vagy jogi személyiséggel nem rendelkező gazdasági társaság, amely nem felel meg a Kbt. 56. § (1) bekezdés k) pontjában meghatározott feltételeknek.

7.3.1.2. A Szállító közvetetten vagy közvetlenül 25%-ot meghaladó tulajdoni részesedést szerez valamely olyan jogi személy vagy jogi személyiséggel nem rendelkező gazdasági társaságban, amely nem felel meg a Kbt. 56. § (1) bekezdés k) pontjában meghatározott feltételeknek.

7.4 Előleggel való elszámolásra vonatkozó biztosíték

7.4.1. Az előleggel való elszámolásra vonatkozó biztosíték: Magyar forintban (HUF) kell rendelkezésre bocsátani 2.000.000.-HUF, azaz kettőmillió Forint értékben, a Kbt. 126. § (6) bekezdés a) pontjában meghatározottak szerint. Szállító az előlegbiztosítékot úgy is rendelkezésre bocsáthatja, hogy azt befizeti vagy átutalja Megrendelő Budapest Bank Zrt-nél vezetett 10102093-04853203-00000009 számú számlájára. A biztosítéknak minimum az előleg igénylésének napjától kell rendelkezésre állnia a Vállalkozó általi teljesítést követő 30. napig.

7.4.2. Vállalkozónak a 7.4.1. pontban meghatározott teljesítést úgy kell értelmeznie, hogy akkor teljesít, ha a 3. pontban leírtak szerint Szállító a szállítójárműveket leszállította és a teljesítésigazolást kiállították.

8. Szerződéses dokumentumok

8.1. Szállító a szerződéshez csak és kizárólag a Megrendelő által (esetlegesen) előírt vagy a Felek által előzetesen egyeztetett mellékleteket, nyilatkozatokat illetve kiegészítést csatolhat. Az okmányok csak akkor alkalmasak joghatás kiváltására, ha mind a két szerződő Fél cégszerűen aláírja és minden oldalát szignálja.

8.2. Jelen szerződés elválaszthatatlan részét képezik a következő dokumentumok:
1. sz. melléklet: Műszaki ajánlat

9. Egyéb rendelkezések

9.1. Szerződő Felek kijelentik és teljes körű kötelezettséget vállalnak arra, hogy a jelen szerződésben megjelölésre került valamennyi adatuk a valóságnak megfelel. Szerződő Felek rögzítik, hogy a jelen szerződésben feltüntetésre került bármely adatukban bekövetkező változást, az azt igazoló dokumentummal egyidejűleg, a másik szerződő Fél részére a változástól számított 10 (tíz) munkanapon belül bejelentik. Az adatváltozásra vonatkozó bejelentési kötelezettségek elmulasztásából eredő károkért a bejelentést elmulasztó szerződő Fél teljes körű felelősséggel tartozik.

9.2. Szerződő Felek kölcsönösen kijelentik, hogy ellenük csőd- vagy felszámolási eljárás nincs folyamatban.

9.3. Szerződő Felek kijelentik, hogy a jelen szerződés teljesítése során egymásról, különösen egymás működéséről, szervezetéről tudomásukra jutott információkat bizalmasan kezelik, azokat nem hozzák harmadik személyek tudomására. Kivételt képez ez alól azaz eset, amikor valamelyik Fél jogszabályban előírt kötelezettségének teljesítése érdekében hozza nyilvánosságra a fenti információk valamelyikét.

9.4. Szerződő Felek kötelezettséget vállalnak arra, hogy a jelen szerződés teljesítése érdekében kötött szerződésekben fenti kötelezettségeiket a velük szerződő harmadik személyekkel szemben is kikötik és érvényesítik.

9.5. Szerződő Felek a jelen szerződés teljesítése kapcsán kötelesek együttműködni. Szerződő Felek kötelesek az egymás közötti valamennyi közlést, értesítést, intézkedést és döntést írásban rögzíteni, és egymáshoz haladéktalanul eljuttatni.

9.6. Szerződő Felek megállapodnak abban, hogy az esetleges vitáikat tárgyalásos úton megkísérlik rendezni és csak ennek meghiúsulása esetén fordulnak a hatáskörrel rendelkező illetékes bírósághoz.

9.7. Szerződő Feleknek a jelen szerződésben nem szabályozott kérdésekben a Ptk. és a Kbt. előírásait, továbbá a polgári jog vonatkozó rendelkezéseit, azokban foglaltakat kell alkalmazniuk.

Szerződő Felek a jelen szerződést, mint akaratukkal mindenben megegyezőt, a létrehozására irányuló jogosultságok birtokában, cégszerűen írták alá, és minden oldalt szignáltak.

Jelen szerződés 6 eredeti példányban készült.

Budapest, 2013. április 02.

Fővárosi Csatornázási Művek Zrt.
3/9

Dr. Medovárszki Éva
ált. vezérigazgató-h.

Megrendelő

Mező Ferenc
osztályvezető

Renault Trucks Hungária Kft.
2045 Törökbálint, Tó Park
Adószám: 12149841-2-44
-9-

RENAULT TRUCKS

Szállító

IV.2. számú dokumentum

AJÁNLATTEVŐ nyilatkozata
a megajánlott szállító tehergépjárművek alvázára és felépítményére nézve Budapesten és/vagy Budapest közigazgatási határától közúton számított 70 km-es körzetén belül található szakszerviz képviseletekről
[310/2011. (XII. 23.) Korm. r. 15. § (1) bekezdés b) pont]

Alulírott Stelli Róbert, mint a Renault Trucks Hungária Kft. (H-2045 Törökbálint, Tó Park) kötelezettségvállalásra jogosult képviselője kijelentem, hogy a megajánlott szállító tehergépjárművek alvázára és felépítményére nézve Budapesten és/vagy Budapest közigazgatási határától közúton számított 70 km-es körzetén belül található szakszervizeink az alábbiak:

Szakszerviz neve	Szakszerviz címe	Szervizelt egység
Almádi Truck Kft.*	2051 Biatorbágy, Budai út 2.	Alváz
Delta Truck Kft.	1097 Budapest, Táblás ú 38.	Alváz
Delta Truck Kft.	2310 Szigetszentmiklós, Leshegy Ipari Park 13.	Alváz
M-U-T Hungária Kommunális Járműgyártó és Kereskedelmi Kft.	2851 Környe, Iparcentrum 3.	Felépítmény

Kelt Törökbálint, 2012. december hó 4. napján

Renault Trucks Hungária Kft.
2045 Törökbálint, Tó park
Adószám: 12149841-2-13

.....
Stelli Róbert
Renault Trucks Hungária Kft.

***ezt a szervizpontunkat az alkalmasság igazolásához nem kívánjuk bevonni**

NM

JÁRÓKÉPES ALVÁZ MŰSZAKI LAP

RENAULT TRUCKS DELIVER

SZEMÉLYRE SZABOTT MŰSZAKI LAP

www.renault-trucks.com

PREMIUM LANDER 430.26 6X4 2M EURO5
MAX. ÖSSZTÖMEG 26,00 T
SZERELVÉNY ÖSSZGÖRDÜLŐTÖMEG 40,00 T

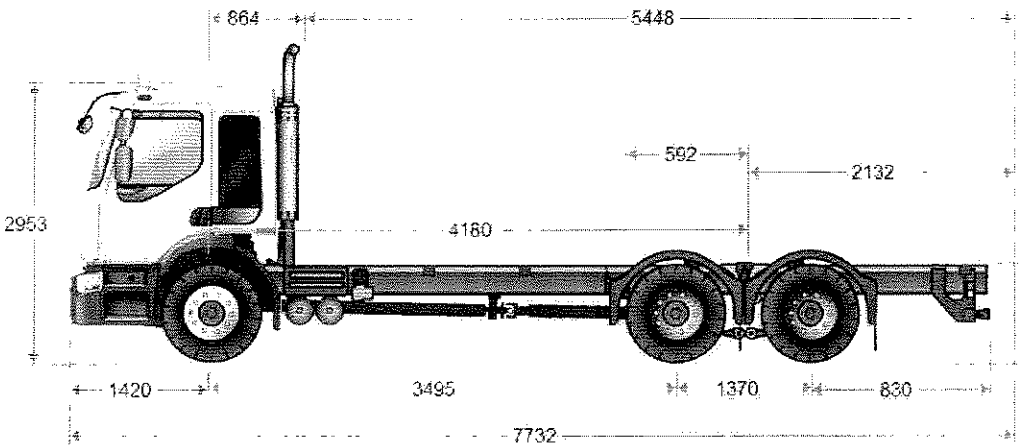

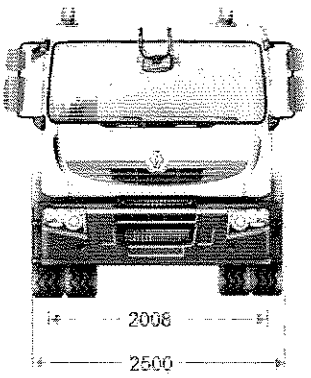

TÖMEGADATOK

Tengelytáv		mm	3.495
Forgalomba helyezéskori maximális tömeg	Engedélyezett legnagyobb össz tömeg (PTAC)	kg	26000
Hasznos terhelés	(C)	kg	17386
Alváz-fülke súlya	teljes	kg	8614
Fülketető magasság a talajtól	terheletlen	mm	2953
Fülke szélessége a kerékjáratnál		mm	2500
Keret szélessége	elől	mm	1080
	hátul	mm	850

NM

RENAULT TRUCKS

SZEMÉLYRE
SZABOTT MŰSZAKI
LAP

DXi11 MOTOR

Maximális teljesítmény: 323 kW 1800 ford./perc fordulatszámon.
Maximális nyomaték: 2080 Nm 950–1400 ford./perc fordulatszámon.
Diesel 6 hengeres soros, – Magas nyomású (2000 bar) befecskendezés 2. generációs elektronikus vezérlésű befecskendezők révén (EMS) – 24 szelep – vezérműtengely elöl, vezérmű hátul.
Furat 123 mm - Löket 152 mm - Hengerűrtartalom 10,8 l.
Turbókompresszoros feltöltés a kipufogón.
Cserélhető betétes nagy kapacitású olajszűrő.
Vezérelt indítómotor.
Elektronikusan vezérelt ventillátor.
Forgásirány (sebességváltóról nézve): óramutató járásával ellentétes.
Hűtőfolyadék: fagyálló - 40°C.
Alsó motorvédő burkolat.
Környezetszennyezési szint CEE EURO5.
Elektronikus vezérlésű SCR utókezelő rendszer az AdBlue befecskendezéshez.
Motorteljesítmény 40%-ának elvétele, mihelyt a jármű emissziója az előírt norma alatti szintre csökken. (CEE szabályozás)
A CEE szabványoknak (80 dB) megfelelő zajszint.

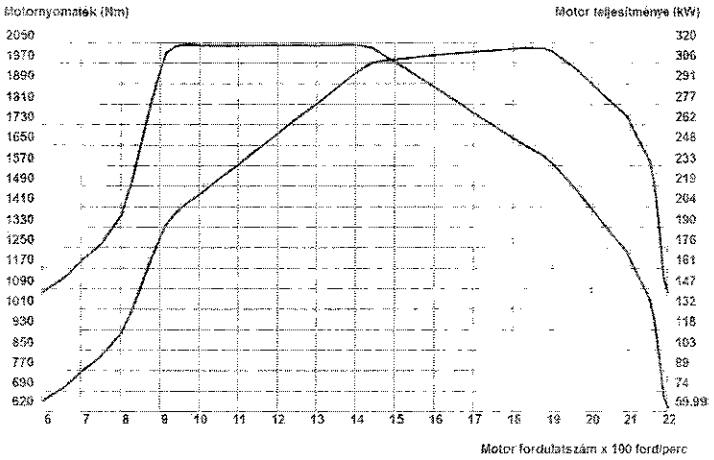

MOTOR FELSZERELTSÉGE

Kézigáz haladás közben (nehéz terep)
Kúszófokozat elektronikus szabályozója.
Hidegindító berendezés.
Elektronikus sebességkorlátozó (90 km/h).

TENGELYKAPCSOLÓ

Egytárcsás tengelykapcsoló: 430 MFZ
Hidraulikus vezérlés, pneumatikus rásegítéssel.
Automatikus holtjáték utánállítás.

SEBESSÉGVÁLTÓ

Optidriver+ AT 2412D TD (14,94 – 1) mechanikus sebességváltó, automatizált kapcsolással. Alumínium ház.
12 előre- és 3 hátrameneti fokozat.
Működési mód kiválasztása a kormánykeréken (automata / manuális). Üres állás kapcsoló
Fokozatválasztó a kormánykeréken.
Sebességváltó olajhűtő, meleg éghajlati országoknak és nehéz felhasználásra.

TARTÓSFÉK

OPTIBRAKE (növelt hatású motorfék):
A kipufogófék és a motorfék kombinációja. Teljesen elektronikusan vezérelt, (teljesítménye: 303 KW 2300 ford/perc - nél) a fékpedállal is működésbe hozható.

MELLÉKHAJTÓMŰVEK

S81 C mellékhajtómű sebességváltóra szerelve.
Kihajtás: bordás hüvely, karimás szivattyúhoz.
Forgás iránya: motorral ellentétes.
Nyomaték: 600 Nm.
Áttételek: 0,71 / 0,9
Pozíció: 18 óra

KORMÁNYMŰ

Hidraulikus szervokormány változó áttételű alákormányzással.
1 független körből és 1 pumpából álló hidraulikus rásegítés.

TENGELY

E93B-s tengely, benyúlás 60 mm.
Első tengely maximális terhelése: 8 t

HÁTSÓ HIDAK

Tandem PMR 2191-es hátsó híd
21 tonnás, kettős áttételű kúpkerekes és reduktor a kerékagyakban (1/2)
Áttétel 24 x 37 (1,54)
Kerekek közötti differenciálzár, mely bekapcsolható alacsony sebességnél (EBS által vezérelt)

RENAULT TRUCKS

ABRONCSOK ÉS KERÉKTÁRCSÁK

Good Year 315/80 R 22.5 RHS2 / RHD2+
Acél keréktárcsák.
Dísztárcsák elöl.
Pótkeréktartó lazán szállítva emelővel.

FÉKRENDSZER

Üzemi fék:

Elektropneumatikus, két független fékkör, elektronikával vezérelve (EBS). Tárcsafékek.
Nyomásszabályozó.
A sűrített levegő előállításának az APM (Air Product Management) által történő elektronikus vezérlése:
Megelőző karbantartással optimalizált légszárító patron.
Energiatakarékos kéthengeres légkompresszor 636 cm3.
Pótkocsifék
2 vezetékes pótkocsifék ISO fejekkel. Automata (piros), manuális (sárga).

EBS+:

- Blokkolásgátló rendszer (ABS).
- Vészfékrásegítő rendszer (AFU).
- Kipörgésgátló berendezés (ASR).
- Drag torque controle (a nyomaték ellenőrzése lassítási fázisban).
- Vonó jármű és a pótkocsi fékrendszerének összehangolása (ABS csatlakozó).
- Emelkedőn történő indulást segítő rendszer (Hill Start Aid).
- Fékbetétek kopásának kiegyenlítése.
- Fékerő figyelmeztető jelzés.
- Vontatási próba.

Parkolófék:

Pneumatikus működtetésű, rugóerőtárolós fékmunkahengerek által biztosított rögzítés.
Rögzítőfék-szelep.

Szabályozás:

Automatikus fékbetét utánállítás.
Elektronikus terhelésfüggő fékerőszabályozás.

Biztonsági fék:

Független fékkörök alkalmazásával.

VEZETŐFÜLKE

Fülke külső:

Elektrogalvanizált lemezből készült, kataforézises fürdőben kezelt fülke.
Global fülke hálóhely nélkül 2 ajtóval (2 m)
Gleccser fehér színű vezetőfülke.
Szennyeződésmentes légterelők.
3 részből álló szürke színű lökhárító fényszórókkal.
4 légrugós, helyzetszabályozóval ellátott vezetőfülke felfüggesztés.
2 fűthető, elektromos működtetésű nagy látószögű visszapillantó tükör.
2 széles látószögű tükör.
Rámpatükör.
Előre pillantó tükör.
Levegőbeszívás a fülketető szintjénél.
Bal oldali levegőbeszívás.
A vezetőfülkébe való beszállást 2 lépcsőfok segíti.
Kivilágított lépcső.
Rétegelt, hővédő színezett szélvédő és színezett üvegek.
2 hátsó oldalsó ablak.
Hátsó ablak.
2 narancs színű forgófény
Lander felirat kívül.
2 db munkalámpa a fülketetőn hátrafelé.

Fülkebelső:

CD-s rádió: FM/AM tuner, CD lejátszó. 2 db 130 mm-es hangszóró. Kapcsolás a kormánykerékről.
Tetőszellőző.
CONFORT légrugós vezetőülés beépített biztonsági övvel és oldaltámasszal, fűthető háttámlával és ülőlappal, állítható mélységű ülőlappal, és integrált fejtámasszal.
Állítható utasülés biztonsági övvel.
Emelhető könyöktámasz vezetőüléshez.
Soft fülkeajtó kialakítás
Az ajtókon zsebek.
Időzített fülkevilágítás.
Sűrített levegő csatlakozó a sebességváltó konzolon.
Ruhaakasztó rúd.
2 elektromos ablakemelő.
Hangszigetelt fülke.
Kézi szabályozású, beépített légkondicionáló.
Magyar nyelvű kezelési könyv és CD 3 példányban.
Magyar nyelvű műszaki leírás.
Szervizkönyv és gyártói garanciajegy

Kormányról vezérelhető funkciók:

Bal oldali 4 küllős állítható állítható magasságú és dőlésszögű kormányoszlop.
Tempomat (sebességszabályozó) a kormányon.
OPTIDRIVER+ működtetés.
2 ablaktörlő-lapát, mosóval, 2 folyamatos és 1 szakaszos fokozattal.
Az OPTIBRAKE vezérlése.

Műszerfal:

Magyar nyelvű kijelzés.
A következőket magában foglaló digitális kijelző:
- sebességmérő, autórádió információk megjelenítése, pontos idő, külső hőmérséklet kijelzése.
- a vezetéssel kapcsolatos információk megjelenítése.
- a gépjárművezetőt figyelmeztető üzenetek hibajelzések digitális kijelzése és a különböző menük megjelenítése.

Analóg kijelzőről leolvasható adatok:
- középső fordulatszámmérő gazdaságos vezetési zónával, üzemanyagállás-, levegőnyomás-, hűtővíz hőmérsékletjelző.
- kettős villogók (vonó jármű és pótkocsi).
- funkció és figyelmeztető jelzőlámpák.
- tükröződésmentes üveg.

NM

RENAULT TRUCKS

- a kijelző menüjének irányítása a rádió kormányoszlopon elhelyezett kezelőgombjaival
- fényerő-szabályozás
ADR-es digitális menetíró, kettős CAN motorfordulatszám rögzítéssel. (1 nap/2vezető) (kiszerelése estén, szimulátor segítségével funkcióvesztés nem történik)
12 + 24 Voltos csatlakozó a műszerfalon, kiegészítő felszerelésekhez.
Transzponderrel működő indításgátló rendszer.
Távirányítós ajtózárak
Tempomat (sebességszabályozó).
Üzemanyagkör légtelenítő kapcsolója (ülepítő).
Emelt motorsátor.

ELEKTRONIKA

MOTOR:
- a motor összes funkciója és környezete elektronikusan vezérelt (ventilátor sebessége, motorfék, izzítás...).
OPTIDRIVER+:
- a robotizált váltóra alapozott hajtáslánc; Az automatizált tengelykapcsoló; valamint a motor és Az Optibrake teljes elektronikus vezérlése.
EBS:
- elektronikusan vezérelt fékrendszer (a részletes leírását a „fékrendszer" című fenti fejezet tartalmazza).
APM (a sűrített levegő előállításának vezérlése):
- a levegőnyomás ellenőrzése és vezérlése
- a légkompresszor vezérlése a gépjármű sűrített levegő igényének megfelelően.
- a légszárító patron elhasználódásának folyamatos ellenőrzése
PNEUMATIKUS ALVÁZFELFÜGGESZTÉS:
- a pneumatikus felfüggesztés ellenőrzése és elektronikus vezérlése (önműködő szintszabályozás)
- ferry level (komp szint): bizonyos használatoknál (kombinált vasúti és közúti szállítás, kompon történő szállítás...) egészen a felfüggesztés ütközőkig le kell engedni az alvázat
VILÁGÍTÁS ÉS JELZŐBERENDEZÉSEK:
- elektronikusa vezérelt külső és belső világítás (fokozatos eloltás, hibák észlelése).
- Az elakadásjelző lámpák bekapcsolása vészfékezésnél.
MELLÉKHAJTÓMŰ:
- a mellékhajtómű vezérlése a motorfordulatszám szabályozásával.
OBD csatlakozó a fülkében a járműadatok kigyűjtéséhez (Optifuel - Infomax).
FMS Gateway flotta menedzsment rendszer csatlakozó.

ELEKTROMOS BERENDEZÉS

185 Ah-s akkumulátor.
Akkumulátorok a baloldalon egymás mellett.
24 V-os feszültség 2 akkumulátorból.
Biztosítékok nagy áramerősséghez az akkumulátor dobozban.
Külső mechanikus áramtalanítókapcsoló.
Generátor 130 A.
Halogén izzós fényszórók
EU előírásoknak megfelelő világítás.
Elektromos fényszóróállítás.
Első ködlámpák.

ALVÁZ

Rövid túlnyúlás, előfúrva felépítményezéshez.
Levehető első vonószem
Első aláfutásgátló.
Erősített hátsó kereszttartó 60 tonna szerelvény összgördülő tömeghez.
ROCKINGER 400G150 vonófej. DIN 145. Vontatási kapacitása nagyobb, mint 16 tonna.
Növelt hatású „poros" levegőszűrés, fülkemagassági levegőbeszívással.
7 pólusú elektromos csatlakozó.
2 kerékék.
Alvázvédelem szürke színű epoxy festékkel.
Aláfutásgátlók.

FELFÜGGESZTÉS

Első felfüggesztés

2 lapból álló, megerősített parabolikus első rugók (8 tonnás).

Hátsó felfüggesztés

Légrugós hátsó felfüggesztés.
Felfüggesztés állítási tartománya: 250 mm vagy 220 mm a tandemen
Felfüggesztés távvezérléssel 2 csatornás.
Stabilizátor rúd
Teleszkópos lengéscsillapítók.
Hátsó felfüggesztés teherbírása 21 tonna.

ÜZEMANYAGTARTÁLY

Fő üzemanyagtartály acélból.
315 literes üzemanyagtartály (azaz 265 kg gázolaj). D alakú profil 560 mm-es átmérővel.
Gázolaj előmelegítő.
Zárható sapka.
Erősített vízleválasztó előszűrő (R90). Kapcsoló a műszerfalon.

AdBlue

40 l-es műanyag AdBlue tartály, azaz 40 liter Adblue D560-as üzemanyagtartályhoz

SZABVÁNY TARTOZÉKOK

Jobb oldali függőleges kipufogócső.
Szerszámkészlet.
Elakadásjelző háromszög.
Tolatásjelző.
Súlyhatárok jelölése.
Fényvisszaverő csíkok (érvényes előírásoknak megfelelően)

FELÉPÍTMÉNY

Rögzítőkarok elöl és hátul.
Levegőcsatlakozó az alvázon.
Előkészítés oldalsó fényekhez.
Elektromos doboz a felépítmény csatlakozásához.

NM

RENAULT TRUCKS

MŰSZAKI LEÍRÁS

MUT MEILLER AK 16 MT típusú konténerszállító felépítmény

A MEILLER kétkaros, teleszkópgémes konténeres felépítmény (a DIN 30723 szabvány szerint) a DIN 30720 és DIN 30730 szabvány szerinti konténerek felvételére, szállítására, billentésére és lehelyezésére 3-20 m^3-ig alkalmas.

A billenő lerakót a tehergépkocsi-gyártó cég építési irányelveivel összhangban szerelik az alvázkeretre, és annak az önsúly és teherbírás közötti optimális arányán túlmenően jelentős teljesítmény-tartalékokkal is rendelkezik.

Teleszkópos kivitelű emelőkarok, 2 db kitalpaló, melyek oldalanként külön-külön is működtethetők.

Emelő erő 17.000 kg az útpálya síkjától, ill. 10.300 kg az út síkjától mélyebben fekvő emelés esetén a teleszkópgép alaphelyzetében.

A felépítményt a hossztartók között alumínium bordáslemez fedéssel, a mellső részén rakodóteknővel látták el.

A billenő-lerakó valamennyi funkciója elektro-hidraulikus finomvezérlés segítségével is kezelhető a vezetőfülkéből

A vezérlő elemek önműködő visszatérésűek.

A felépítmény valamennyi funkciója kézzel is működtethető a célgép bal oldaláról.

A vezetőfülkében elhelyezett vezérlőegység tartó segítségével lehetséges az egykezes működtetés.

A konténerek ürítését külső és belső vezérléssel is lehet vezérelni.

A konténerek biztonságos ürítése érdekében a felépítmény rendelkezik 3 db ürítő elemmel, melyből 2 db ürítő lánc horoggal, és 1 db ürítő kampó, melyben egy biztosító bilincs található.

A felépítmény tömege:	3.386 kg
A rakodófelület hossza:	4.350 mm
Az emelőkarok közötti szabad távolság:	2.044 mm
A rakodófelület szélessége:	1.825 mm
Emelőkar fordulási tartománya:	3100-4500 mm

NM

ALAPKIVITEL

Munkaidők:

Az adatok a hidraulika szivattyú névleges fordulatszáma melletti egy teljes munkaütemre vonatkoznak.

- Emelőkarok ciklusideje: 56 sec
- Kitámasztó lábak ciklusideje: 7 sec
- Teleszkópgémek ciklusideje: 15 sec

Alapalváz:

- egy stabil acélkonstrukció fenékborítással
- az első részen teljes szélességben átmenő rakodórekesz
- stabil fordítóhenger és forgótengely csapágyazás
- a tengely és az emelőkar sokékes fogazású
- rakfelületen mechanikusan állítható határoló elemek találhatók a konténerek mozgásának megakadályozása érdekében
- beépített ferde kitámasztás
- 4 fokozatmentesen állítható biztonsági lánc a konténer megfogáshoz
- 3 db billenőlánc a konténerek biztonságos ürítésére
- emelőkarok felső keresztmerevítés nélkül, beleértve a láncos függesztőelemeket
- üreges tengelyen nyugvó, pneumatikus vezérlésű billentőhorog konténerbiztosítással
- piros-fehér fényvisszaverő csíkozás a konténeremelő-karon
- vészleállító a konténeremelő szerkezethez
- a hidraulika rendszer túlterhelés elleni védelemmel rendelkezik
- a rakodófelületen határoló elemek vannak elhelyezve, melyek megakadályozzák a konténer előre és oldalra való csúszását

A hidraulika rendszer a következőkből áll:

- 2 db kettős működésű teleszkópos emelőhenger, melyek zuhanásgátlóval ellátottak és recézett alumínium védőlemezzel rendelkeznek
- a munkahenger dugattyúrúdja felett
- két kitámasztóhenger
- többrészes vezérlőblokk túlnyomásszelepekkel
- tömlőszakadás-védőszelep
- kettős krómozott és a horganyzott hidraulika vezetékek

NM

- gyorsító fokozat

- a kitámasztók egyedi vezérlése visszacsapó szelepekkel
- üzemi nyomás: max. 275 bar
- max. üzemi nyomás esetén a szivattyú teljesítmény igénye: 40 kW
- olajtartály térfogata: 54 l
- a hidraulika szivattyú által szállított mennyiség 1200 ford/perc esetén: 100 l/perc
- a vezérlőegységet a készülék külső részén rögzített helyre szerelték fel valamennyi funkció vezérlésére, beleértve az egyedi vezérlést és a gyorsító fokozatot

Egyéb felszereltség:

- előírt típusú tűzöltő készülék zárható tartóban elhelyezve
- zárható szerszámosláda

A pneumatika rendszer a következőkből áll:

- kettős hatású működtető henger a billentőhoroghoz

A konténer billentése kívülről a baloldalról történik.

A felépítmény működtetése a vezetőfülkéből történik.

A felépítmény megfelel az Európai Közösség Gépipari irányelveinek és rendelkezik a CE-védjeggyel.

A felépítmény színe RAL 9010 (fehér)

NM

JÁRÓKÉPES ALVÁZ MŰSZAKI LAP

RENAULT TRUCKS DELIVER

SZEMÉLYRE SZABOTT MŰSZAKI LAP

www.renault-trucks.com

MIDLUM 270.12 LIGHT 4x2 EURO5
MAX. ÖSSZTÖMEG 12 t
SZERELVÉNY ÖSSZGÖRDÜLŐTÖMEG 26 t

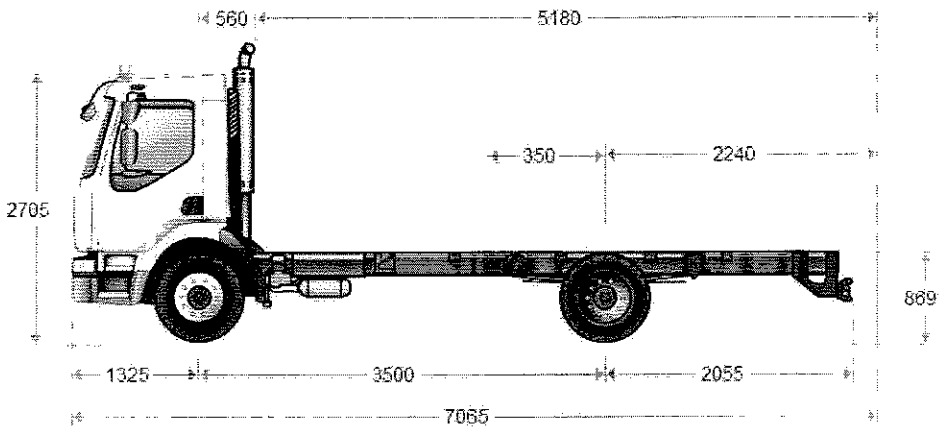

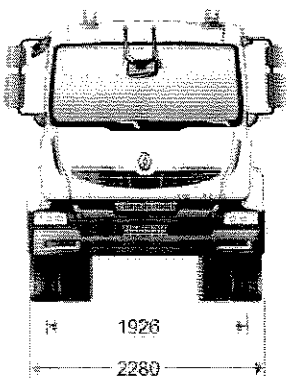

TÖMEGADATOK

Tengelytáv		mm	3.500
Forgalomba helyezéskori maximális tömeg	Engedélyezett legnagyobb össz tömeg (PTAC)	kg	12000
Hasznos terhelés	(C)	kg	7600
Alváz-fülke súlya	teljes	kg	7400
Fülketető magasság a talajtól	terheletlen	mm	2705
Fülke szélessége a kerékjáratnál		mm	2280
Alvázkeret szélessége	hátul	mm	850
	elől	mm	850

NM

RENAULT TRUCKS

SZEMÉLYRE
SZABOTT MŰSZAKI
LAP

DXi7 MOTOR

Maximális teljesítmény: 195 kW 2300 ford./perc fordulatszámon.
Maximális nyomaték: 1010 Nm 1200–1800 ford./perc fordulatszámon.
6 hengeres, soros dízelmotor - 4 szelep hengerenként - felülvezérelt.
Magas nyomású COMMON RAIL befecskendezés 1700 bar,
Furat 108 mm - löket 130 mm - hengerűrtartalom 7,2 liter.
Turbófeltöltés levegő visszahűtéssel.
Forgás iránya (a sebességváltóról nézve): óra járásával ellentétes.
Viszko-kapcsolóval vezérelt ventilátor.
Hűtőfolyadék: fagyálló - 40°C.
Alsó motorvédő burkolat.
Környezetszennyezési szint CEE EURO5.
Elektronikus vezérlésű SCR utókezelő rendszer az AdBlue befecskendezéshez.
Motorteljesítmény 25%-ának elvétele, amint a jármű emissziója az előírt norma alatti szintre csökken. (CEE szabályozás)
A CEE szabványoknak (80 dB) megfelelő zajszint.

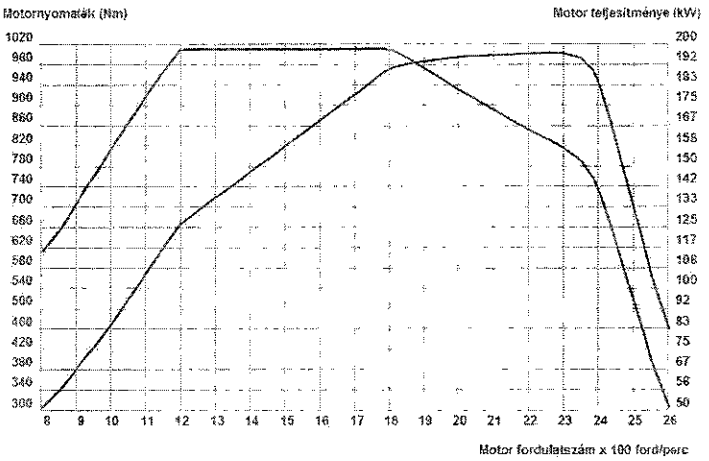

MOTOR FELSZERELTSÉGE

Kézigáz haladás közben (nehéz terep)
Kúszófokozat elektronikus szabályozója.
Hidegindítás - 25 C°
Elektronikus sebességkorlátozó (90 km/h).

SEBESSÉGVÁLTÓ

OPTITRONIC 6AS 1000 (6,75 - 0,78) Mechanikus sebességváltó, automatizált kapcsolással. Alumínium olajtartály.
6 fokozat előre és1 hátra.
Üres állás kapcsoló.
Fokozatválasztó a kormányoszlopon (automata / manuális / manőverezés).

TARTÓSFÉK

OPTIBRAKE (növelt hatású motorfék):
A kompressziós fék és a kipufogófék kombinációja. Teljesen elekronika álal vezérelt, az üzemi fékkel működtetett (teljesítménye 188 kW 2800 ford/percnél).

MELLÉKHAJTÓMŰVEK

S88 C mellékhajtómű, sebességváltóra szerelve.
Kihajtás: bordás hüvely.
Forgás iránya: motorral egyező.
Nyomaték: 450 Nm
Áttétel: 0,96
Pozíció: 16 óra

KORMÁNYMŰ

Hidraulikus szervokormány változó áttételű alákormányzással.

TENGELY

Első tengely maximális terhelése: 4,48 tonna.

HÁTSÓ HÍD

Egyszeres áttételű P11150-es hátsó híd (MS15X)
Hátsó tengely maximális terhelése: 8,48 tonna.
Áttétel 9 x 34 (3,78)
Kerekek közötti differenciálzár.

ABRONCSOK ÉS KERÉKTÁRCSÁK

Good Year 265/70 R 19,5 RHSII / RHDII
Ikerabroncsozás hátul.
Szürkére festett keréktárcsák.
Pótkeréktartó lazán szállítva emelővel.

FÉKRENDSZER

Üzemi fék:

Két független fékkörrel rendelkező, az EBS-elektronika (Electronic Braking System) által vezérelt elektropneumatikus fékrendszer.
Fűthető üzemanyagszűrő.
Elöl-hátul tárcsás fékrendszer.
Nyomásszabályozó.
A sűrített levegő előállításának az APM (Air Product Management) által történő elektronikus vezérlése:
Megelőző karbantartással optimalizált légszárító patron.
A kompresszor lekapcsolása a motor indítási fázisában.
Energiatakarékos kéthengeres légkompresszor 720 cm3.
Pótkocsifék

NM

RENAULT TRUCKS

EBS+:
- Blokkolásgátló rendszer (ABS).
- Vészfékrásegítő rendszer (AFU).
- Kipörgésgátló berendezés (ASR).
- Drag torque controle (a nyomaték ellenőrzése lassítási fázisban).
- Vonó jármű és a pótkocsi fékrendszerének összehangolása (ABS csatlakozó).
- Emelkedőn történő indulást segitő rendszer (Hill Start Aid).
- Fékbetétek kopásának kiegyenlítése.
- Fékerő figyelmeztető jelzés.

Parkolófék:
Pneumatikus működtetésű, rugóerőtárolós fékmunkahengerek által biztosított rögzítés.

Szabályozás:
Automatikus fékbetét utánállítás.
Elektronikus terhelésfüggő fékerőszabályozás.

Biztonsági fék:
Független fékkörök alkalmazásával.

VEZETŐFÜLKE

Fülke külső:
Elektrogalvanizált lemezből készült, kataforézises fürdőben kezelt fülke.
Rövid fülke (1,6 m)
Gleccser fehér színű vezetőfülke.
Szennyeződésmentes légterelők.
Műanyag lökhárítók
A lökhárító-borító és a visszapillantók színe fekete.
Vezetőfülke 2-pontos hátsó mechanikus felfüggesztése.
Hidraulikus fülkebillentés.
2 fűthető, elektromos működtetésű nagy látószögű visszapillantó tükör.
2 széles látószögű tükör.
Rámpatükör.
Előre pillantó tükör.
Fellépő kivilágítás.
Rétegelt, hővédő színezett szélvédő és színezett üvegek.
Hátsó ablak.
2 narancs színű forgófény

Fülkebelső:
CD-s rádió: FM/AM tuner, CD lejátszó. 2 db 130 mm-es hangszóró. Kapcsolás a kormánykerékről.
CONFORT légrugós vezetőülés beépített biztonsági övvel és oldaltámasszal, fűthető háttámlával és ülőlappal, állítható mélységű ülőlappal, és integrált fejtámasszal.
Állítható utasülés biztonsági övvel.
Emelhető könyöktámasz vezetőüléshez.
Soft fülkeajtó kialakítás
Az ajtókon zsebek.
Tárolóhely középen:
15 literes A4-es formájú tároló hely,
24V-os csatlakozó,
Fedőlap kihajtva asztallá alakul,
Palacktartó, pohártartó.
Időzített fülkevilágítás.
2 elektromos ablakemelő.
Kézi szabályozású, beépített légkondicionáló.
Magyar nyelvű kezelési könyv és CD 3 példányban.
Magyar nyelvű műszaki leírás.
Szervizkönyv és gyártói garanciajegy

Kormányoszlopról vezérelhető funkciók:
Bal oldali 4 küllős kormánykerék.
Szatelites autórádió vezérlés és legördülő menü a kijelzőn.
Kormányzár.
Tempomat (sebességszabályozó) a kormányon.
2 ablaktörlő-lapát, mosóval, 2 folyamatos és 1 szakaszos fokozattal.
Az OPTIBRAKE vezérlése.
Pneumatikusan, állítható magasságú és dőlésszögű kormányoszlop.

Műszerfal:
Sebességváltó és parkolófék kar a műszerfalon.
Elktronikus kijelző ellátva:
Magyar nyelvű kijelzés.
Digitális sebességkijelzés analóg fordulatszámmérővel kombinálva.
- rádió kijelző, külső hőmérséklet és óra (baloldali mező)
- analóg üzemanyagszint, vízhőmérséklet és levegőnyomás kijelzés
- figyelmeztető-üzemmód jelzőlámpák.

A másodlagos vezetési információk, a figyelmeztetések és a diagnosztikai segédletek, hibajelzések digitális kijelzése a jobboldali, kis mezőben.
- tükröződésmentes üveg.
- Szabályozható erősségű kijelző-fény.

ADR-es digitális menetíró, kettős CAN motorfordulatszám rögzítéssel. (1 nap/2vezető) (kiszerelése estén, szimulátor segítségével funkcióvesztés nem történik)
12 Voltos csatlakozó + 24 V felszerelésekhez (24 V-os kábel a felső traktusban)
Transzponderrel működő indításgátló rendszer.
Távirányítós ajtózárak
Kivehető hamutál és pohártartó.
Üzemanyagkör légtelenítő kapcsolója (ülepítő).
Emelt motorsátor.

ELEKTRONIKA

MOTOR:
- a motor összes funkciója és környezete elektronikusan vezérelt (ventilátor sebessége, motorfék, izzítás...).

EBS:
- elektronikusan vezérelt fékrendszer (a részletes leírását a „fékrendszer" című fenti fejezet tartalmazza).

APM (a sűrített levegő előállításának vezérlése):
- a levegőnyomás ellenőrzése és vezérlése
- a légkompresszor vezérlése a gépjármű sűrített levegő igényének megfelelően.

NM

RENAULT TRUCKS

- a légszárító patron elhasználódásának folyamatos ellenőrzése
PNEUMATIKUS ALVÁZFELFÜGGESZTÉS:
- a pneumatikus felfüggesztés ellenőrzése és elektronikus vezérlése (önműködő szintszabályozás).
- ferry level (komp szint): bizonyos használatoknál (kombinált vasúti és közúti szállítás, kompon történő szállítás...) egészen a felfüggesztés ütközőkig le kell engedni az alvázat
VILÁGÍTÁS ÉS JELZŐBERENDEZÉSEK:
- elektronikusa vezérelt külső és belső világítás (fokozatos eloltás, hibák észlelése).
- Az elakadásjelző lámpák bekapcsolása vészfékezésnél.
MELLÉKHAJTÓMŰ:
- a mellékhajtómű vezérlése a motorfordulatszám szabályozásával.
OBD csatlakozó a fülkében a járműadatok kigyűjtéséhez (Optifuel - Infomax).
FMS Gateway flotta menedzsment rendszer csatlakozó.

ELEKTROMOS BERENDEZÉS

170 Ah-s akkumulátor.
24 V-os feszültség 2 akkumulátorból.
Biztosítékok nagy áramerősséghez az akkumulátor dobozban.
Külső mechanikus áramtalanítókapcsoló.
Generátor 120 A.
EU előírásoknak megfelelő világítás.
Elektromos fényszóróállítás.

ALVÁZ

Light alváz
Levehető első vonószem
Hátsó kereszttartó 3,5 tonna feletti vonószemhez
Rockinger 400G145 típusú vonófej
7 pólusú elektromos csatlakozó.
Növelt hatású légszűrő. Fülkemagassági levegőbeszívás.
2 kerékék.
Aláfutásgátlók.

FELFÜGGESZTÉS

Első felfüggesztés

Erősített első parabolikus laprugók.
Teleszkópos lengéscsillapítók elöl (könnyű hozzáférés).
Stabilizátor rúd.

Hátsó felfüggesztés

Légrugós hátsó felfüggesztés.
Állítási tartomány: +105 / -70
Felfüggesztés vezérlése a műszerfalon.
Teleszkópos lengéscsillapítók.

ÜZEMANYAGTARTÁLY

130 literes műanyag üzemanyagtartály (azaz 107 kg gázolaj).
Jobb oldali üzemanyagtartály.
Gázolaj előmelegítő.
Zárható sapka

AdBlue

20 literes műanyag AdBlue tartály, azaz 20 kg AdBlue a 200 liternél kisebb üzemanyagtartályokhoz.

SZABVÁNY TARTOZÉKOK

Függőleges kipufogócső.
Szerszámkészlet.
Kötelező KRESZ tartozékok (EÜ doboz, elakadásjelző háromszög, porral oltó, 2 db sárgamellény).
Izzókészlet.
2 db kulcs és távirányító
Tolatásjelző.
Súlyhatárok jelölése.
Fényvisszaverő csíkok (érvényes előírásoknak megfelelően)

EGYÉB DOKUMENTUMOK

Forgalmi engedély
Törzskönyv.
Járműkísérő lap.
Tachográf illesztési jegyzőkönyv.
Euro 5 igazolás
Munkavédelmi vizsgálati tanúsítvány.

FELÉPÍTMÉNY

Felépítmény rögzítő fülke.
Előkészítés oldalsó fényekhez.
Elektromos doboz a felépítmény csatlakozásához.
Felfüggesztés vezérlés felépítményezéshez:
Felfüggesztés szintállításának letiltása, a plató "letérdepeltetése", magasságállítás.

NM

TE

RENAULT TRUCKS

MŰSZAKI LEÍRÁS

MUT SKH 6500 ATT típusú konténerrakodó és szállító felépítmény

A **MUT SKH 6500 ATT** típusú konténerrakodó és szállító felépítmény DIN 30723 szabványnak megfelelően kialakított, legfeljebb **9500 kg** össztömegű konténerek - mozgatására (felemelés, szállítás, lerakás) használható, illetve a gépjárművön levő konténer-billentéssel történő ürítésére alkalmas.

Felépítmény súly, méret adatai:

Hasznos terhelő erő:	9500 kg az útpálya síkjától, a teleszkópgém behúzott állapotában
Tömege:	2100 kg
Kar hossza:	2020+600 mm
Plató hasznos hossza:	3000/3500 mm
Ciklusidők (850 motor ford/percnél):	
Teher nélkül talajra engedés:	17 sec
Teherrel talajra engedés:	36 sec
Emelés platóra:	28 sec
Konténer kiürítés platóról:	28 sec

Hidraulikus elemek:

Emelő munkahenger zuhanásgátlókkal:	125/63x1250
Támasz munkahenger:	80/50x350-450
Gémtoldat munkahenger:	63/40x600
Kettős süllyesztőszelep (100 l):	Bosch -1/2"
Egyes vezérelt visszacsapó szelepek:	CBFVBSFPS12
Hidraulika csövek- hidegen vont acélcsövek vágógyűrűs szerelés	Ø12; Ø18
Flexibilis csövek (max.400 bar):	2SN-10; 2SN-16
Vezérlőegység (pneu-hidraulikus):	Parker P70/05
Hidraulika olajtartály:	110 liter

NM

Villamos elemek:

Hordozható kezelőpult (4m kábellel):	300x200x90 mm
Kezelőelemek (joystickos, kapcsolós):	SIEMENS, U-24V/ I-10A
Vészleállítók a vezérlőelemek leállításához	

Szerkezeti kialakítás, kivitel:

Szerkezeti alapanyagok: finomszemcsés szövetszerkezetű, nagy szakítószilárdságú enyhén ötvözött és ötvözetlen acél profilokból, lemezekből összeállított hegesztett szerkezet.

Alsó tengely összekötés, teleszkópos kivitelű emelőkarok.

Oldalanként külön-külön működtethető kitalpalóval rendelkezik.

A vezérlő elemek önműködő visszatérésűek.

A konténermegfogáshoz használt láncok hosszának beállítása láncrövidítővel lehetséges.

A hidraulika rendszer túlterhelés elleni védelemmel rendelkezik.

A konténerek biztonságos ürítése érdekében a felépítmény 3 db billentő egységgel rendelkezik. A billentő horogba ágyazott biztosító kilincs akadályozza meg, hogy az ürítéskor a konténerürítő csap magától kioldódjon.

A rakfelületen mechanikusan állítható határoló elemek vannak.

A felépítmény rendelkezik zárható szerszámos ládával és tűzoltó készülékkel, tartóval együtt.

Alkalmazott profilok, lemezek:

Zártszelvények: 120/60x4,-6; 60/40x4; 40/40x3

Melegen hengerelt idomok: U100; U120; L50x50x5

Lemezek: Lv.3, Lv.5, Lv.8, Lv.12, Lv.15, Lv.100

Forgáspontokban használt erőátviteli elemek:

Bronz siklócsapágyak, önbeálló gömbcsuklós siklócsapágyak

Megnövelt felületi keménységű csapok, edzett és előnemesített alapanyagok

Felületkezelés:

Fémszemcseszórásos felület-előkészítés

Kétszeri alapozás

RAL 9010 fehér színre fedőfestés

MM

Működtetés, vezérlés:

Fülkében elhelyezett hordozható pultról elektro-pneu-hidraulikus folyamattal, egykezes működtetési lehetőséggel.

Mechanikusan a menetirány szerint baloldalon elhelyezett vezérlőegységről minden egyes funkció.

A konténerek ürítését külső és belső vezérléssel is lehet vezérelni.

NM

Megajánlott szállítójárművek műszaki paramétereit összefoglaló táblázat

Hátulrakodós, teleszkópos karú konténerszállító 5-12 m3-es konténerek kiszolgálásához, háromtengelyes alvázra építve. Típus: Renault Premium Lander 430.26 6x4 2M / MUT MEILLER AK 16 MT	
Megnevezés	Megajánlott műszaki paraméterek
Gépjármű adatai	
Össz. gördülő tömeg	26.000 kg.
Meghajtás	Háromtengelyes B-C tengely meghajtott, légrugós; kerékképlet 6x4.
Tengelytáv	A-B tengely 3.495 mm; B-C tengely 1.370 mm.
Motor	Dízelüzemű, 323 KW teljesítményű.
motorfék	Fékpedálról kezelhető.
Környezetvédelmi minősítés	EURO 5.
Kivitel	Zajszigetelt, zajhatár 80 dBA, felső kivezetésű kipufogórendszer.
Teherbírás	A járművet nem lehet a Magyarországon érvényes rendelkezések szerint túlterhelni illetve a tengelyei nem túlsúlyosok maximális rakott állapotban sem.
Szállítható súly	14.000 kg.
Sebességváltó	Mechanikus sebességváltó, automatizált kapcsolással, üres állás kapcsoló.
Mellékmeghajtómű	Hidraulikus a sebességváltóra szerelve.
Hátsóhíd	Differenciálzár, ASR.
Kormánymű	Szervókormányzás; kormánykerék magassága és dőlésszöge állítható.
Levegőrendszer	Levegő előkészítő egység (légszárító, nyomásszabályozó).
Fékberendezés	Kétkörös, tárcsafékek; Blokkolásgátló (ABS); Automatikus fékutánállítás; Terhelésfüggő fékerő szabályozás.
Vezetőfülke	Bal oldali kormány; Alkalmas a vezető és 1 fő elhelyezésére; Ülőhelyek biztonsági övvel ellátottak; Fűthető, elektromosan állítható, nagy látószögű visszapillantó tükrök és széles látószögű tükör mindkét oldalon; Rámpatükör; Komfortos vezetőülés légrugóval a vezető oldalon, statikus kísérő ülés; mechanikus klíma; Mindkét oldalon elektromos ablakemelő; Ablak a fülke hátfalon; Hálóhely nélküli vezető fülke, hővédő üvegezés.
Egyéb előírások	Alsó motorvédő burkolat.
	Oldalsó jelzőfények.
	Növelt hatásfokú légszűrő felvezetve a fülketetőre.
	Aláfutás gátló minden oldalra (elől, hátul, jobb és baloldalra).
	Súlyhatárok jelölése a járművön kívül és belül: tengelysúlyok, összsúly és rakomány súly.
	Önműködő szintszabályozás, emelhető és süllyeszthető alvázszint.
	Fényvisszaverőcsíkok az érvényes előírásoknak megfelelően minden oldalra.
	A jármű elektromos rendszere úgy van kialakítva, hogy a digitális tachográf kiszerelése esetén funkcióvesztés ne történjen.

NM

	Mechanikus akkumulátor áramtalanító.
	Fedélzeti számítógép, hibaüzenet kijelzésére alkalmas display.
	Fedélzeti számítógép programnyelve magyar.
	Üzemeltetési útmutató 3 példányban CD-n és 3 példányban nyomtatva.
	Tempomat.
	Fűthető üzemanyagszűrő.
	2db sárga körvillogó elől a fülketetőn; 2 db munkalámpa a fülketetőn hátrafelé; Digitális tachográf min. 1 nap/2 vezető; Növelt hatású motorfék; Sebességhatároló 89km/h+1km/h tűrés; CD-s rádió; Üzemanyag tartálytérfogat 315 liter; Vonófej /16 tonna össztömeg vontatására alkalmas/, 7 pólusú csatlakozó, ABS csatlakozó.
Konténerszállító felépítmény:	
Vonatkozó szabvány	DIN 30723.
Hasznos teheremelő erő	16.000 kg az útpálya síkjától, a teleszkópgém behúzott állapotában.
Öntömeg	3.386 kg.
Kivitel	Teleszkópos kivitelű emelőkarok.
	Külön-külön oldalankénti kitalpalási lehetőség.
	Zuhanásgátlóval ellátott emelőhengerek.
	Önműködő visszatérésű vezérlő elemek.
	Lehetőség van minden egyes funkciónak a kézi működtetésére a célgép bal oldaláról és a vezetőfülkéből.
	A vezetőfülkében elhelyezett tartó segítségével biztosított az egykezes működtetési lehetőség.
	A konténermegfogás hosszának beállítása láncrövidítővel történik.
	Bármilyen veszély esetén a rakodó-emelő szerkezet a vezérlőelemekkel leállítható (vészleállító).
	A konténerek ürítését külső és belső vezérléssel is lehet vezérelni.
	A konténerek biztonságos ürítésére a berendezés rendelkezik 3db billenőlánccal.
	A hidraulikus rendszer rendelkezik túlterhelés elleni védelemmel.
	A billentő horogba ágyazott biztosító kilincs megakadályozza, hogy a konténerürítő csapja magától kioldódjon.
	A szállítás biztonsága érdekében a rakfelületen a konténer előre és oldalra való csúszását mechanikusan állítható határoló elemek biztosítják.
	120 literes, zárható, fém szerszámtároló láda
	Tűzoltókészülék+tartó.

Hátulrakodós, teleszkópos karú konténerszállító 4-6 m3-es konténerek kiszolgálásához, kéttengelyes alvázra építve. Típus: Renault Midlum 270.12 Light 4x2 / MUT SKH 6500 ATT	
Megnevezés	Megajánlott műszaki paraméterek
Gépjármű adatai:	
Össz. gördülő tömeg	12.000 kg.
Önjáró alváz súlya	4.400 kg (önjáró kivitelre vonatkozóan, 2 fő kiszolgáló személyzettel)
Meghajtás	Kéttengelyes, egy meghajtott tengely, hátul ikerkerékkel (4x2), hátsótengely légrúgós kivitelű
Tengelytávolság	3.500 mm.
Motor	Dízelüzemű, 195 KW teljesítményű.
motorfék	Fékpedálról kezelhető.
Környezetvédelmi minősítés	Minimálisan EURO 5.
Kivitel	Zajszigetelt, zajhatár: 80 dBA; Felső kivezetésű kipufogórendszer.
Teherbírás	A járművet nem lehet a Magyarországon érvényes rendelkezések szerint túlterhelni illetve a tengelyei nem túlsúlyosok maximális rakott állapotban sem.
Szállítható súly	A jármű alkalmas közúti forgalomban 5.500 kg súly szállítására.
Sebességváltó	Mechanikus sebességváltó, automatizált kapcsolással, üres állás kapcsoló.
Mellékmeghajtómű	Hidralikus a sebességváltóra szerelve.
Hátsóhíd	Differenciálzár, ASR.
Kormánymű	Szervókormányzás; kormánykerék magassága és dőlésszöge állítható.
Levegőrendszer	Levegő előkészítő egység (légszárító, nyomásszabályozó).
Fékberendezés	Kétkörös tárcsafék; Blokkolásgátló (ABS); Automatikus fékutánállítás; Terhelésfüggő fékerő szabályozás; Féklevegő szárítás.
Vezetőfülke	Bal oldali kormány; Alkalmas a vezető és 1 fő elhelyezésére; Ülőhelyek biztonsági övvel ellátottak; Fűthető, mindkét oldalon elektromos állítású nagy látószögű visszapillantó tükör, széles látószögű tükör mindkét oldalon; Rámpatükör, Komfort vezetőülés légrugózással, statikus kísérő ülés; mechanikus klíma; Mindkét oldalon elektromos ablakemelő; Ablak a fülke hátfalon, hővédő üvegezés.
Egyéb előírások	Alsó motorvédő burkolat.
	Oldalsó jelzőfények.
	Növelt hatásfokú légszűrő felvezetve a fülketetőre.
	Aláfutás gátló minden oldalra (elől, hátul, jobb és baloldalra).
	Súlyhatárok jelölése a járművön kívül és belül: tengelysúlyok, összsúly és rakomány súly.
	Önműködő szintszabályozás, emelhető és süllyeszthető alvázszint.
	Fényvisszaverő csíkok az érvényes előírásoknak megfelelően minden oldalra.
	A jármű elektromos rendszere úgy van kialakítva, hogy a digitális tachográf kiszerelése esetén funkcióvesztés ne történjen.
	Mechanikus akkumulátor áramtalanító.
	Fedélzeti számítógép, hibaüzenet kijelzésére alkalmas display.

NM

	Fedélzeti számítógép programnyelve magyar.
	Üzemeltetési útmutató 3 példányban CD-n és 3 példányban nyomtatva.
	Tempomat.
	Fűthető üzemanyagszűrő.
	2db sárga körvillogó elől a fülketetőn; Digitális tachográf min. 1 nap/2 vezető; Növelt hatású motorfék; Sebességhatároló 89km/h+1km/h tűrés; CD-s rádió; Üzemanyag tartálytérfogat 130 liter; Vonófej, 7 pólusú csatlakozó, ABS csatlakozó.
Konténerszállító felépítmény:	
Vonatkozó szabvány	DIN 30723.
Hasznos teheremelő erő	9.500 kg az útpálya síkjától, a teleszkópgém behúzott állapotában.
Öntömeg	2.100 kg.
Kivitel	Teleszkópos kivitelű emelőkarok.
	Külön-külön oldalankénti kitalpalási lehetőség.
	Zuhanásgátlóval ellátott emelőhengerek.
	Önműködő visszatérésű vezérlő elemek.
	Lehetőség van minden egyes funkciónak a kézi működtetésére a célgép bal oldaláról és a vezetőfülkéből.
	A vezetőfülkében elhelyezett tartó segítségével biztosított az egykezes működtetési lehetőség.
	A konténermegfogás hosszának beállítása láncrövidítővel történik.
	Bármilyen veszély esetén a rakodó-emelő szerkezet a vezérlőelemekkel leállítható (vészleállító).
	A konténerek ürítését külső és belső vezérléssel is lehet vezérelni.
	A konténerek biztonságos ürítésére a berendezés rendelkezik 3db billenőlánccal.
	A hidraulikus rendszer rendelkezik túlterhelés elleni védelemmel.
	A billentő horogba ágyazott biztosító kilincs megakadályozza, hogy a konténerürítő csapja magától kioldódjon.
	A szállítás biztonsága érdekében a rakfelületen a konténer előre és oldalra való csúszását mechanikusan állítható határoló elemek biztosítják.
	120 literes, zárható, fém szerszámtároló láda
	Tűzoltókészülék+tartó.

NM